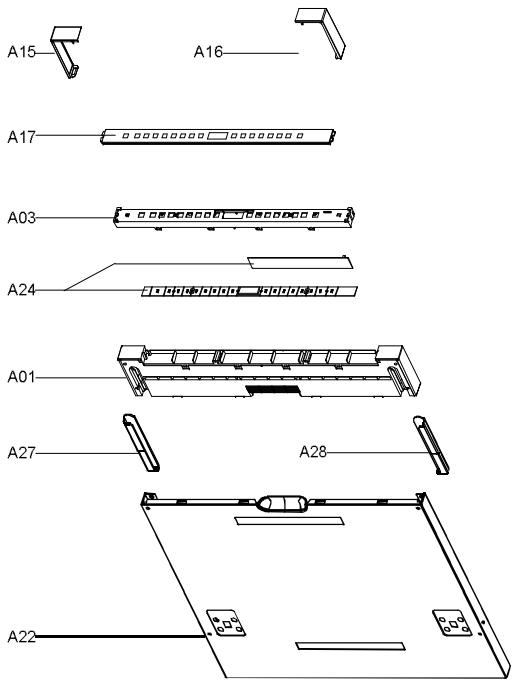
A15
A16
A17
A03
A24
A01
A27
A28
A22

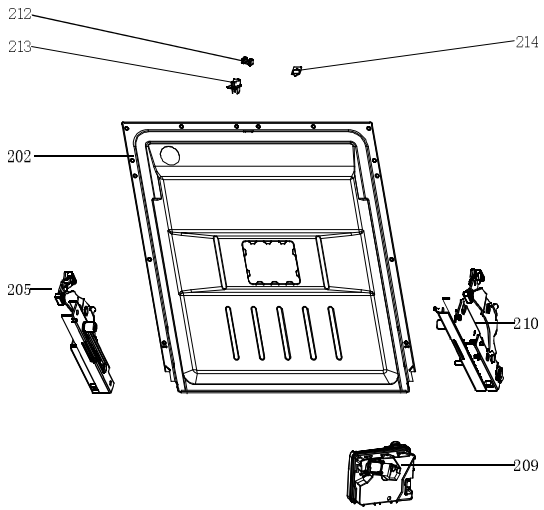
212
213
214
202
205
210
209

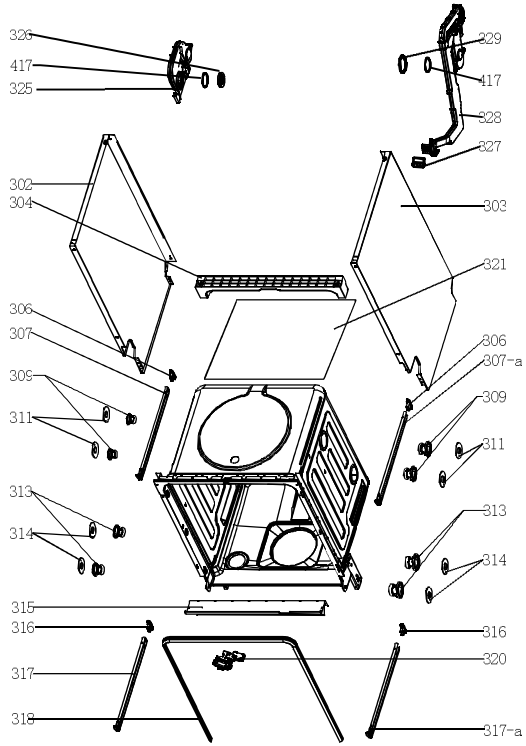
326
417
325
229
417
328
327
302
304
303
321
306
307
309
311
313
314
315
316
317
318
306
307-a
309
311
313
314
316
320
317-a

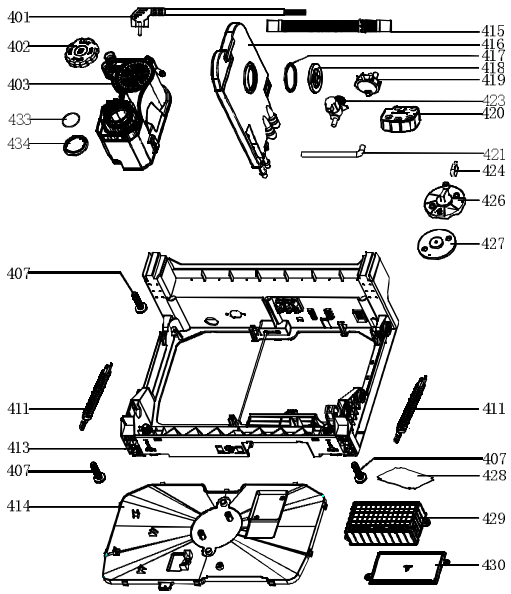
401
402
403
433
434
415
416
417
418
419
423
420
421
424
426
427
407
411
413
407
414
411
407
428
429
430

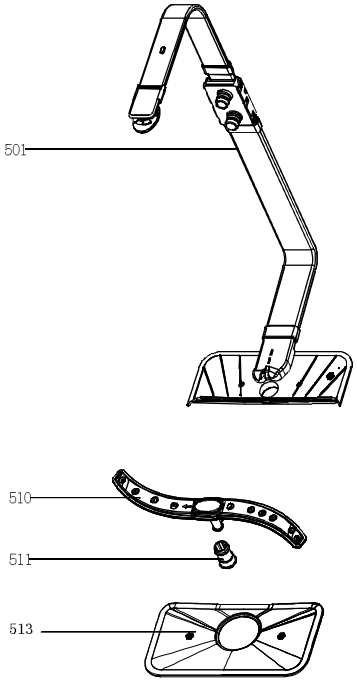
501
510
511
513

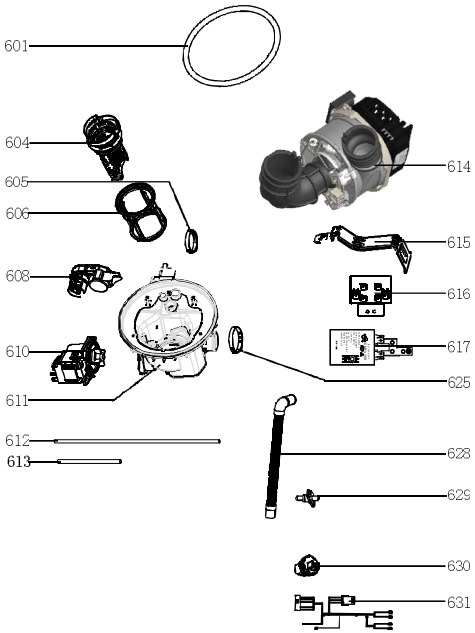
601
604
605
606
608
610
611
612
613
614
615
616
617
625
628
629
630
631

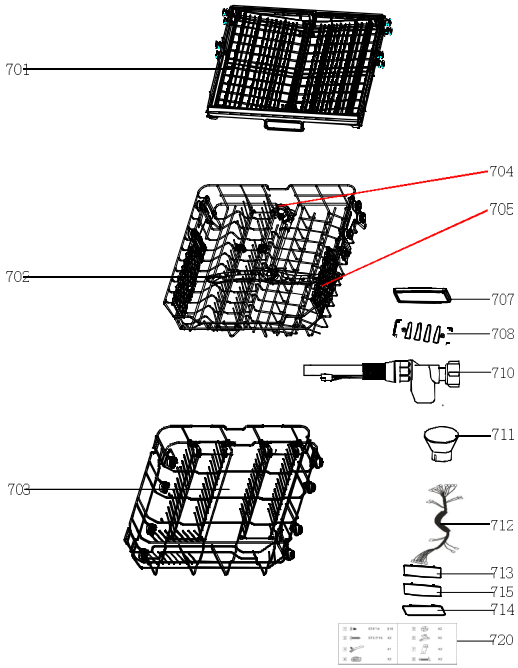
701
704
705
702
707
708
710
711
703
712
713
715
714
720